サーキットプロテクター覧表（No.1）

シリーズ名	HAS 高電圧開閉器	SARPV 高電圧開閉器	HVS 高電圧開閉器
極数	2	2	2～3
規格認定	—	—	—
外観 および 概略寸法 （単極） （単位：mm）	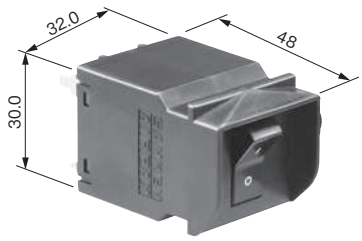	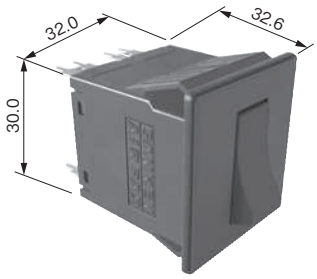	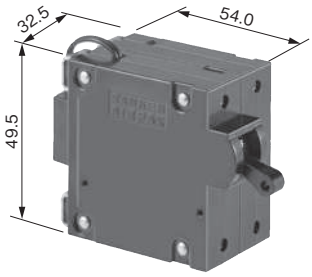
定格電圧 ［※印　特別仕様］	DC　300V	DC　300V	DC　300V
定格電流	10A	10A	30A
補助接点容量 （抵抗負荷）	—	AC125V・3A DC30V・2A 金接点 DC30V・0.05A	AC125V・3A
ハンドルの種類	ロッカーハンドル型	ロッカーハンドル型	トグル型
特記事項	基板取付けタイプ。 トリップ機能有り。	クイックコネクト端子・基板用端子の選択が可能です。	スナップアクションタイプのON-OFF構造。 トリップ機能有り。
ページ	14～15	16～17	18～19

シリーズ名	HSD 高電圧開閉器	SAR SARM	SUR SURM	SER SERM	SAS SASM	SUS SUSM	SES SESM
極数	2	1～3※			1		
規格認定	TÜV (IEC60497-3)	—	UL (E108023) CSA (LR77581)	UL (E108023) CSA (LR77581) TÜV (R9251254)	—	UL (E108023) CSA (LR77581)	UL (E108023) CSA (LR77581) TÜV (R9251254)
外観 および 概略寸法 (単極) (単位：mm)	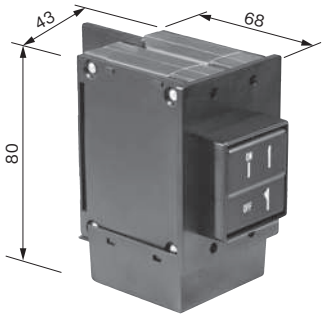	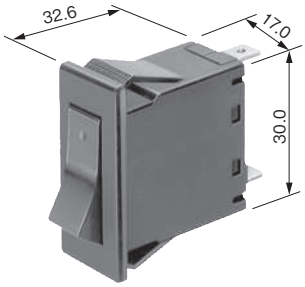			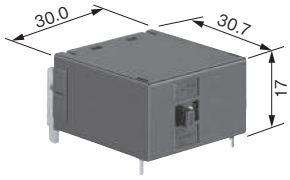		
定格電圧 [※印　特別仕様]	DC　500V DC　700V	DC　50V (30A max) DC　32V (15A max) AC50/60Hz　125V (20A max) AC50/60Hz　250V (15A max)			DC　50V DC　32V AC50/60Hz　125V,250V		
定格電流	35A　DC500V 20A　DC700V	0.1A～30A※ ※SARM、SURM、SERMのみ30A max。			0.1A～15A		
補助接点容量 (抵抗負荷)	—	AC125V・3A DC30V・2A 金接点 DC30V・0.05A			AC125V・3A DC30V・2A 金接点 DC30V・0.05A		
ハンドルの種類	トグル型 ロッカーハンドル型	ロッカーハンドル型			スライド型		
特記事項	防水カバーオプション有り。	※3極品の仕様については ご相談ください。			基板取付けタイプ。		
ページ	20～21	22～27			28～30		

サーキットプロテクター覧表（No.2）

シリーズ名	R4,R5	R1,R2	SPA	UPA	DPA
極数	1～2		1～4※ ※4極品についてはご相談ください。	1～3	2
規格認定	—	UL（E108023） cULus（E108022スイッチのみ） CSA（LR40837） TÜV（R60178限定品）	—	UL（E108023） cULus（E108022スイッチのみ） CSA（LR40837）	—
外観 および 概略寸法 （単極） （単位：mm）	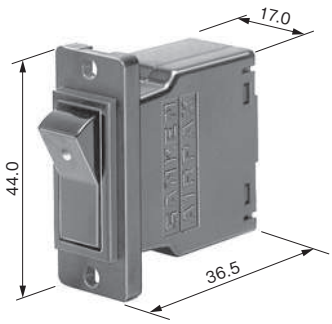		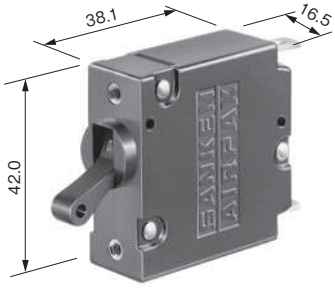		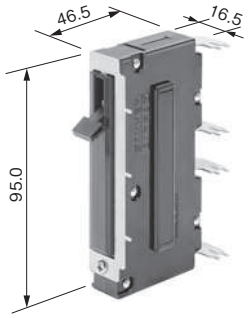
定格電圧 ［※印　特別仕様］	DC　32V,50V AC50/60Hz　125V,250V		DC　65V DC　80V（20A max） DC　125V（20A max、2極切） AC50/60Hz 250V AC50/60Hz 240V（25.1～30A） AC400Hz　250V		DC　65V AC50/60Hz　125V 2線に挿入
定格電流	0.1～20A 7.5A以上は限定条件あり		0.05A～30A		0.05～25A
補助接点容量 （抵抗負荷）	AC125V・3A DC30V・2A	AC125V・3A	AC250V・3A 金接点 AC125V・0.1A		AC250V・3A 金接点 AC125V・0.1A
ハンドルの種類	ロッカーハンドル型		トグル型 ロッカーハンドル型		トグル型
特記事項	ULリステッド・CCC認証品有り、ご相談ください。		クイックコネクト端子・ねじ端子・基板用端子の選択が可能です。 ハンドルロックオプション有り。		薄型2極品 クイックコネクト端子・基板用端子の選択が可能です。
ページ	31～35		36～48,100～102		36～48

シリーズ名	NPA	IPA	APG	UPG	IAG	IUG	IEG
極数	1～3		1～4		1～4		
規格認定	—	UL (E108023) CSA (LR40837) TÜV (R9151170)	電安※1	UL (E108023) cULus (E108022スイッチのみ) CSA (LR40837) 電安 ※1	電安※1	UL (E108023) cULus (E108022スイッチのみ) CSA (LR40837) 電安 ※1	TÜV (R72092030) UL (E108023) CSA (LR40837)
外観 および 概略寸法 (単極) (単位：mm)	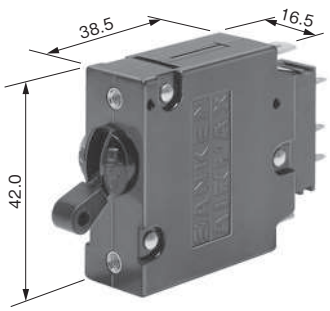		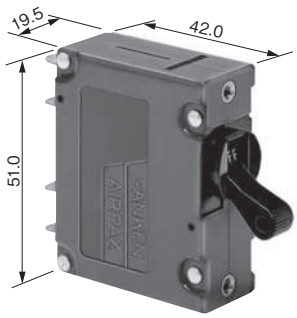		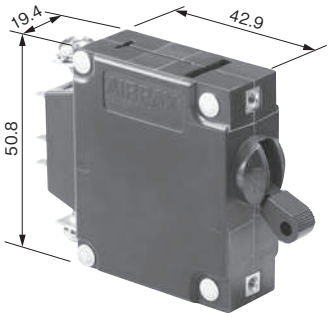		
定格電圧 [※印 特別仕様]	DC 65V DC 80V (25A max) AC50/60Hz 250V AC50/60Hz 240V (25.1～30A)		DC 65V AC50/60Hz 250V AC400Hz 250V		DC 65V AC50/60Hz 250V AC400Hz 250V (30A max)		
定格電流	0.05～30A		0.05～30A 回路条件により電流限定あり		0.05～50A		
補助接点容量 (抵抗負荷)	AC250V・3A 金接点 AC125V・0.1A		AC250V・10A DC30V・5A	AC250V・10A 金接点 AC125V・0.1A	AC250V・3A 金接点 AC125V・0.1A		
ハンドルの種類	トグル型		トグル型 ロッカーハンドル型		トグル型		
特記事項	ハンドルロックオプション有り。 ULリステッド・CCC認証品有り、ご相談ください。		クイックコネクト端子・ねじ端子・基板用端子の選択が可能です。		クイックコネクト端子・ねじ端子の選択が可能です。 ハンドルロックオプション有り。		
ページ	36～48,100～102		49～54,97～99		55～61,103～106		

※1　電安品の仕様については、お問い合せください。

サーキットプロテクター覧表（No.3）

シリーズ名	APL	UPL	IAL	IUL	IEL
極数	1～10	1～9	1～4		
規格認定	電安※1	UL (E108023) cULus (E108022スイッチのみ) CSA (LR40837) 電安 ※1	電安※1	UL (E108023) cULus (E108022 スイッチのみ) CSA (LR40837) 電安 ※1	TÜV (R72092030) UL (E108023) CSA (LR40837)
外観 および 概略寸法 （単極） （単位：mm）	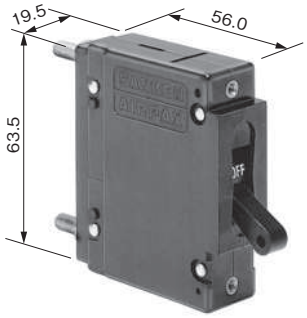		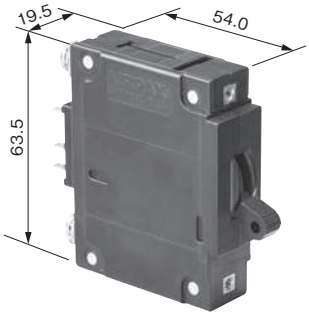		
定格電圧 ［※印　特別仕様］	DC 65V AC50/60Hz 250V,277V※ AC400Hz 250V		DC 65V,80V,125V AC50/60Hz 250V AC400Hz 250V		
定格電流	0.05A～100A 回路条件により電流限定あり		0.05～75A 回路条件により電流限定あり		
補助接点容量 （抵抗負荷）	AC250V・5A DC30V・5A	AC250V・5A 金接点 AC125V・0.1A	AC250V・3A 金接点 AC125V・0.1A		
ハンドルの種類	トグル型		トグル型		
特記事項	ハンドルロックオプション有り。		ハンドルロックオプション有り。 防水カバーオプション有り。		
ページ	62～67,97～99		68～74,103～106		

※1　電安品の仕様については、お問い合せください。

シリーズ名	IAL	IUL	IEL	MAL	MUL	CEG	LEG	LEL
	小型・高電圧タイプ					ULリステッド・CCC		
極数	3					1～3		
規格認定	—	UL (E108023) CSA (LR40837)	UL (E108023) CSA (LR40837) TÜV (R72122323)	—	UL (E108023)	UL489／489A CCC		
外観 および 概略寸法 (単極) (単位：mm)	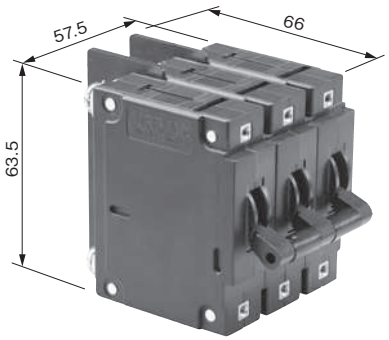					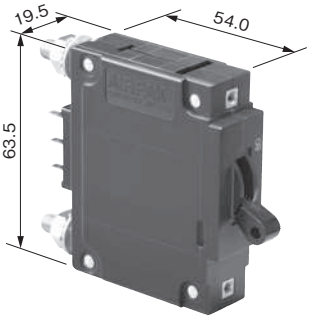		
定格電圧 [※印 特別仕様]	AC50/60Hz 277/480V AC50/60Hz 480V		DC350V			DC 65V,80V,125V AC50/60Hz 120V,240V		
定格電流	0.05～75A		1～50A			0.05A～200A		
補助接点容量 (抵抗負荷)	AC250V・3A 金接点 AC125V・0.1A					AC250V・1A 金接点 AC125V・0.1A		
ハンドルの種類	トグル型					トグル型 ロッカーハンドル型		
特記事項	—					端子形状・ハンドルカラー／ 形状はお問い合わせください。		
ページ	75～78,103～106					79～86		

サーキットプロテクター覧表（No.4）

シリーズ名	295	205	299	229,229T	219
極数	1～10	1～6	1～6		
規格認定	—	UL (E108023) cULus (E108022スイッチのみ) CSA (LR40837)	—	UL (E108023) cULus (E108022 スイッチのみ) CSA (LR40837) TÜV (R72122324)	UL (E109609)
外観 および 概略寸法 （単極） （単位：mm）	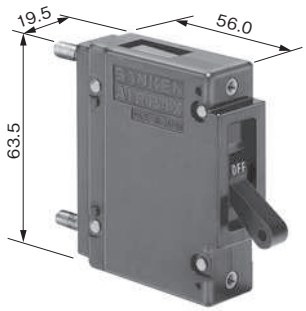		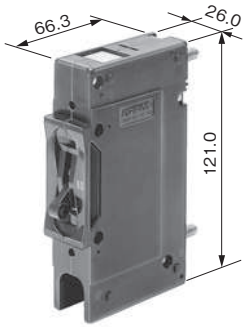		
定格電圧 ［※印　特別仕様］	DC 32V,65V,150V AC50/60Hz 120V,250V,277/480V （3相Y結線） AC400Hz 120V,250V		DC 65V,125V AC50/60Hz 120V,240V,277/480V （3相Y結線）		
定格電流	0.05A～100A 回路条件により電流限定あり		0.1A～100A リレー型は50Aまで（TÜV認定品は除く）		
補助接点容量 （抵抗負荷）	AC250V・5A DC30V・5A	AC250V・5A 金接点 AC125V・0.1A	AC250V・10A DC30V・5A	AC250V・10A 金接点 AC125V・0.1A	
ハンドルの種類	トグル型		トグル型		
特記事項	防塵構造です。		※229Tのみ。		
ページ	87～92,97～99		93～96		