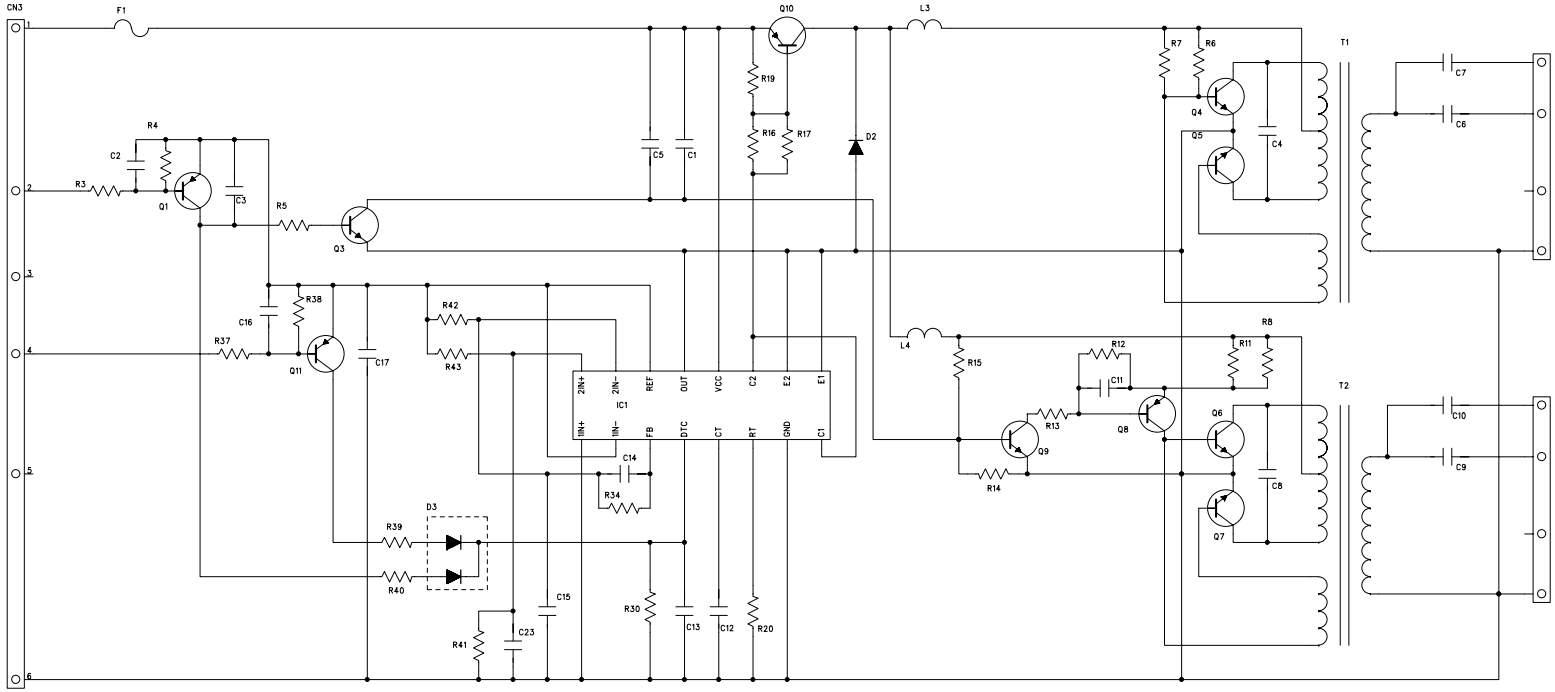

DATE: 2002.9.2		TITLE ＬＣＤ用インバータ （５Ｗ－１０Ｗ）電源参考例
		ＳＡＮＳＨＩＮＤＥＮＫＩ　ＣＯＰ．
		資料番号：　Ｉ－００１