電流共振形トランス
Switching Transformer for Resonant

◆特性 Characteristics

型　名 Type Name	参考出力容量 Output (W)　f=100KHz	対 応 コ ア Core
DBS2040	30	EE19/18/5
DBS2560	50	EE25/25/7A
DBS2840	60	EE28ASL
DBD2861	80	EE28/28/10, EE28SL
DBS2860	80	EE28/28/10, EE28SL
DBS2880	80	EE28/28/10, EE28SL
DBS3040	80	EE30SL
DBS3360	120	EE33/35/13, EE33SL
DBS3580	130	FEER35A, EER35SL
DBS3590	130	FEER35A, EER35SL
DBS4090	180	RT-40SL
DBS4290	220	RT-42SL

◆特長 Features

1次－2次分割ボビン	Divided bobbin into primary bobbin and secondary bobbin
高効率	High efficiency
低ノイズ	Low noise

◆用途 Applications

TV, OA, SMPS

◆外形寸法図 Outer Dimensions

DBS2040

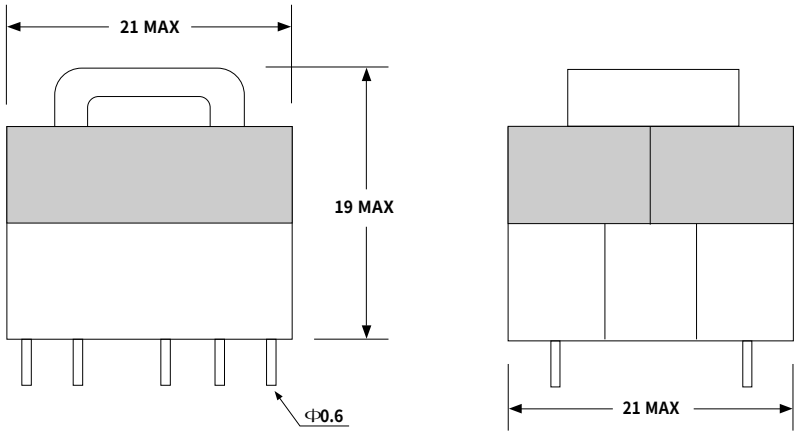

標準基板取付穴（Bottom View）
Mounting Dimension

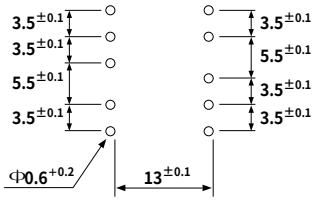

◆外形寸法図 Outer Dimensions

DBS2560

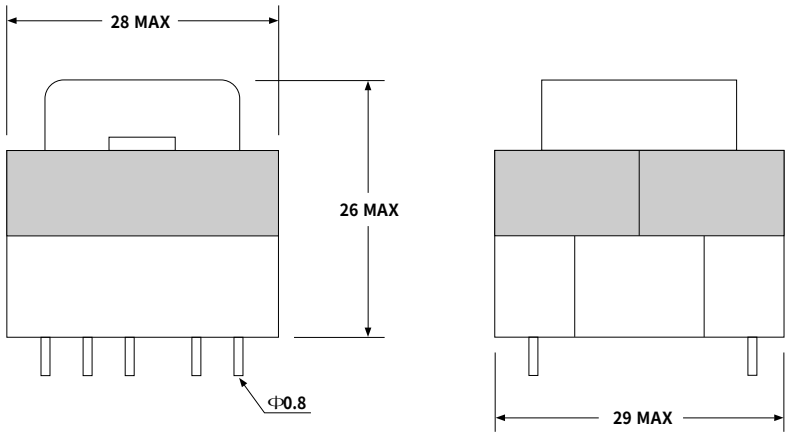

標準基板取付穴（Bottom View）
Mounting Dimension

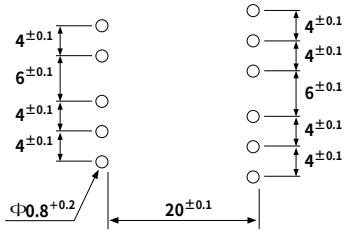

DBS2840

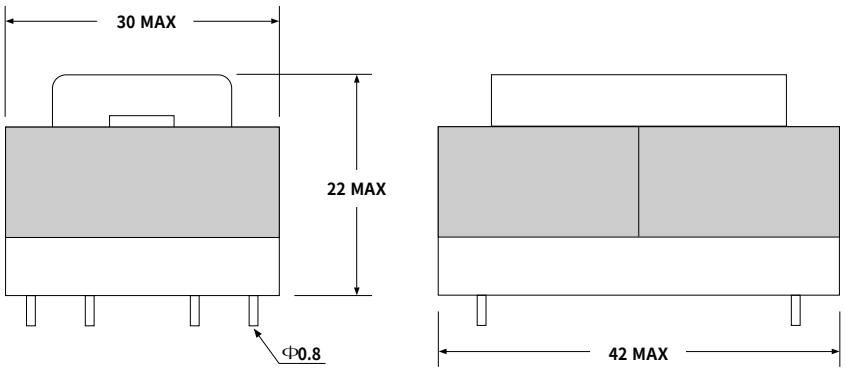

標準基板取付穴（Bottom View）
Mounting Dimension

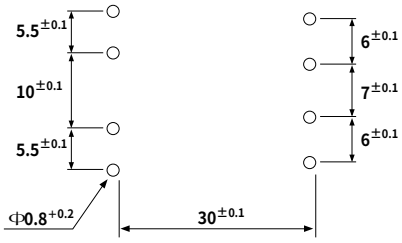

DBS2861

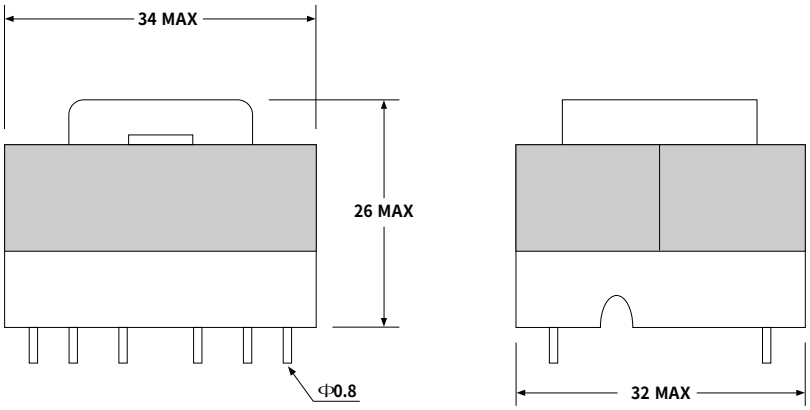

標準基板取付穴（Bottom View）
Mounting Dimension

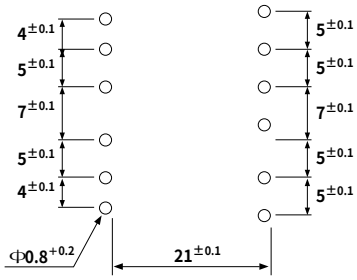

◆外形寸法図 Outer Dimensions

DBS2860

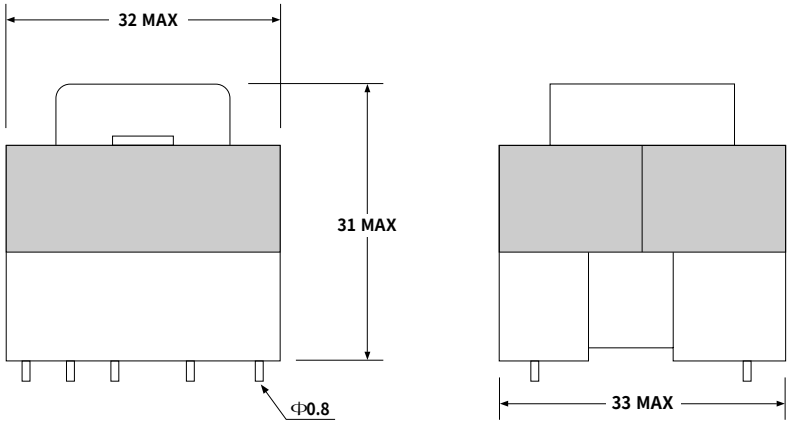

標準基板取付穴（Bottom View）
Mounting Dimension

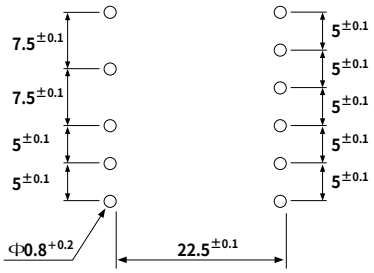

DBS2880

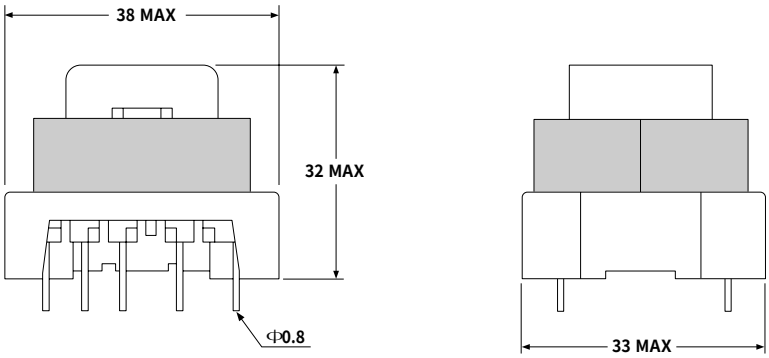

標準基板取付穴（Bottom View）
Mounting Dimension

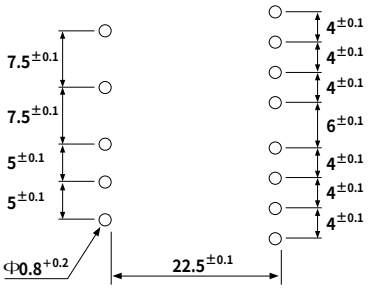

DBS3040

標準基板取付穴（Bottom View）
Mounting Dimension

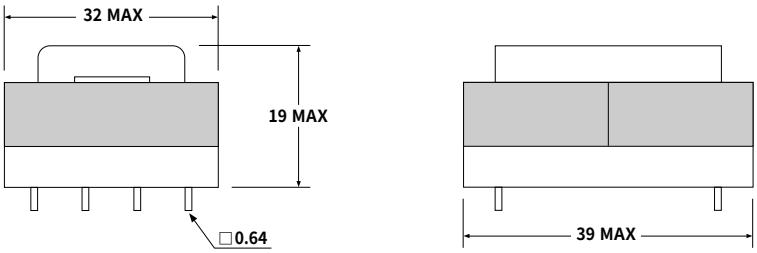

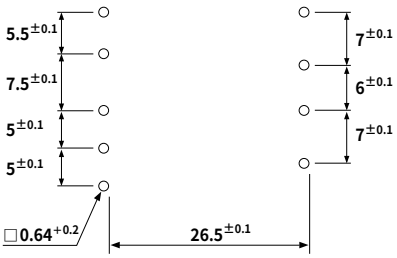

◆外形寸法図 Outer Dimensions

DBS3360

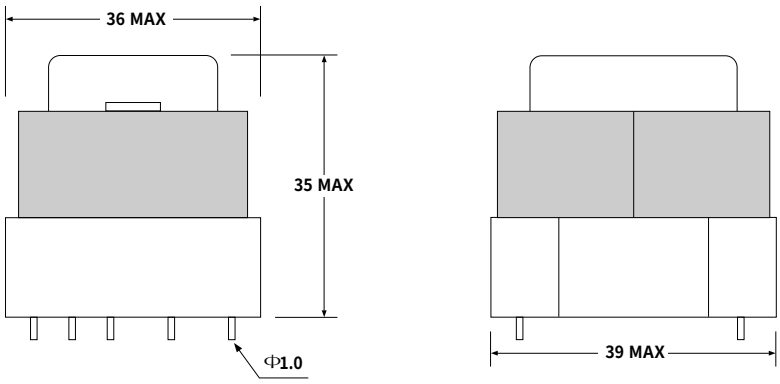

標準基板取付穴（Bottom View）
Mounting Dimension

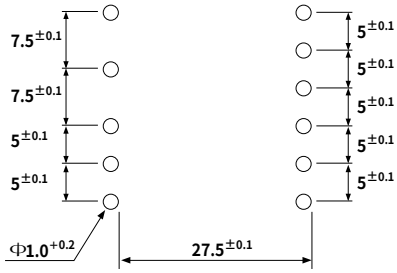

DBS3580

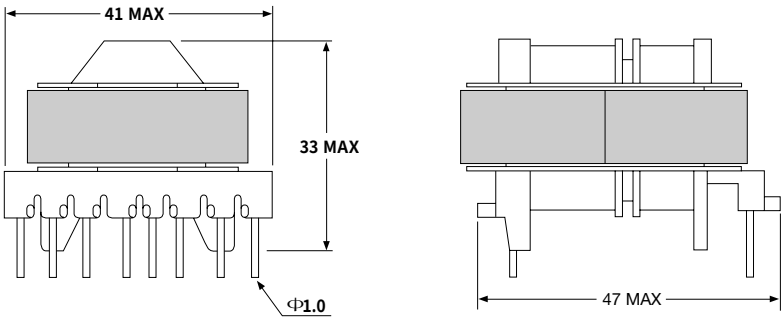

標準基板取付穴（Bottom View）
Mounting Dimension

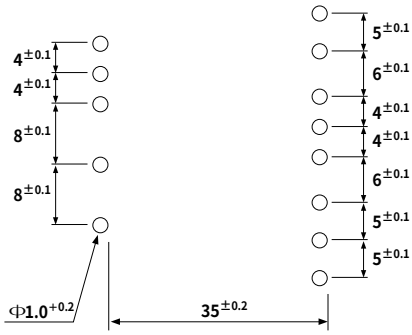

DBS3590

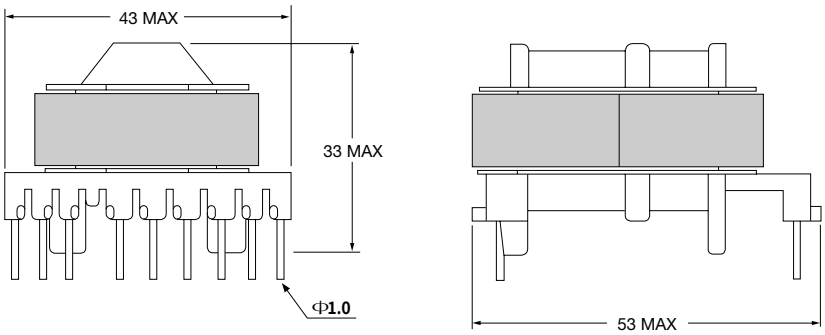

標準基板取付穴（Bottom View）
Mounting Dimension

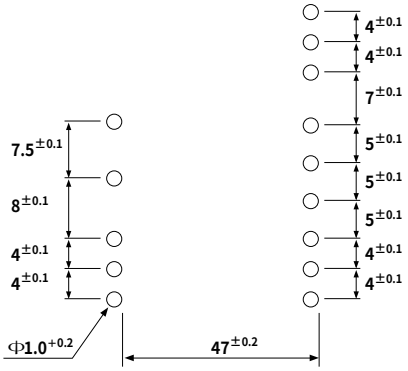

◆外形寸法図 Outer Dimensions

DBS4090

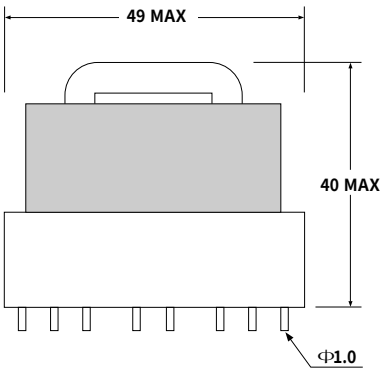

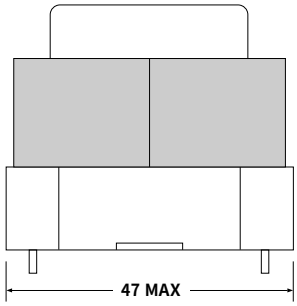

標準基板取付穴（Bottom View）
Mounting Dimension

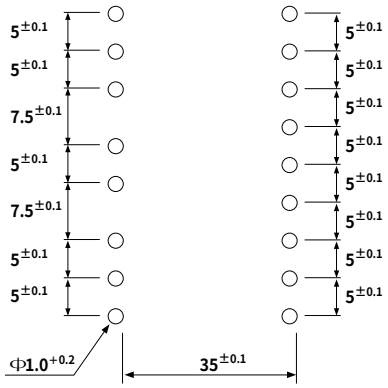

◆外形寸法図 Outer Dimensions

DBS4290

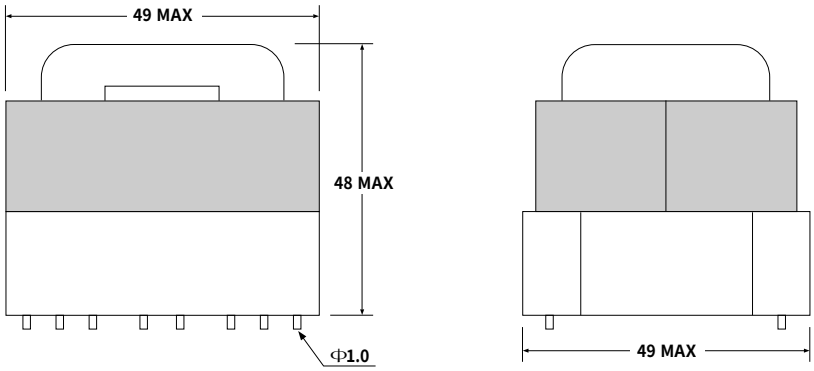
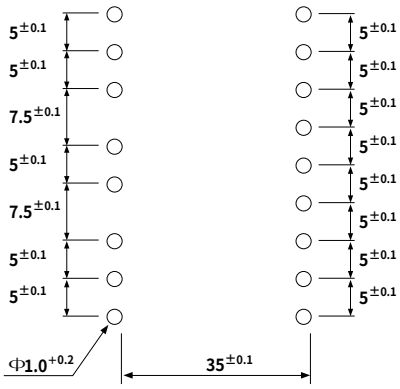
標準基板取付穴（Bottom View）
Mounting Dimension